FAVA
pasta equipment Storci

REC 1001 C/A/I

GRUPO RECUPERO DESECHOS

REC 1001 C/A/I

rev. 0022.2411.41

- Unidad para el recupero de recortes de pasta fresca: inicio y fín de producción, cambio formato, recortes hoja para pastas rellenas, etc.
- Con elevador a columna automática para vagones de 95 litros (opcional).
- Dimensión constante de los recortes triturados y facilidad de re-amasado
- Triturador abrible: para una rápida y simple limpieza

REC 1001 C/A/I

Unidad especial para el recupero, en modo adecuado, de los desechos de pasta fresca que provienen del inizio de la producción, de cambios formatos, de recortes de pasta rellena, etc. Permite de obtenere un recorte fácil de re-amasar con optimos risultados.

Producto triturado homogéneo

Sistema de carga

Principales características técnicas:

- Nuevo sistema de cesta que obliga los recortes a pasar a través de orificios (con diámetros predefinidos)
- Tolva para alimentación manual o automática del producto fresco
- Top de la gama que adopta un ventilador en acero inoxidable espeso (aislamiento acústico) con abertura rápida (para facilitar la limpieza) de todo el grupo motor e impulsor, sobre guías axiales.
- Cóclea para asegurar una dosificación constante en el tiempo de los desechos en la tina
- Sistema completo di elevador/volteador de vagones que contiene el producto fresco (opcional para modelo E)
- Tina desmenuzadora con doble eje de 130 l
- Capacidad de trabajo (indicativo): cerca 300-500 kg/h
- Apto para piezas de pequeñas y medianas dimensiones
- Ideal para tinas de amasado pequeñas y medianas

Opcional:

- Kit de tubería, junturas, curva de radio y ciclón de decantación
- Válvulas de desviación manual o automática para alimentaciones multiples
- Fotocélula nivel tina y relativa alarma de falta de producto

REC 1001 C/A/I

Sistema de carga

Esquema generado del sistema automático FavaStorci.com el 22/11/2024 11:09:19. La información contenida puede cambiar sin previo aviso. Asegúrese de descargar la última versión.

REC 1001 C/A/I

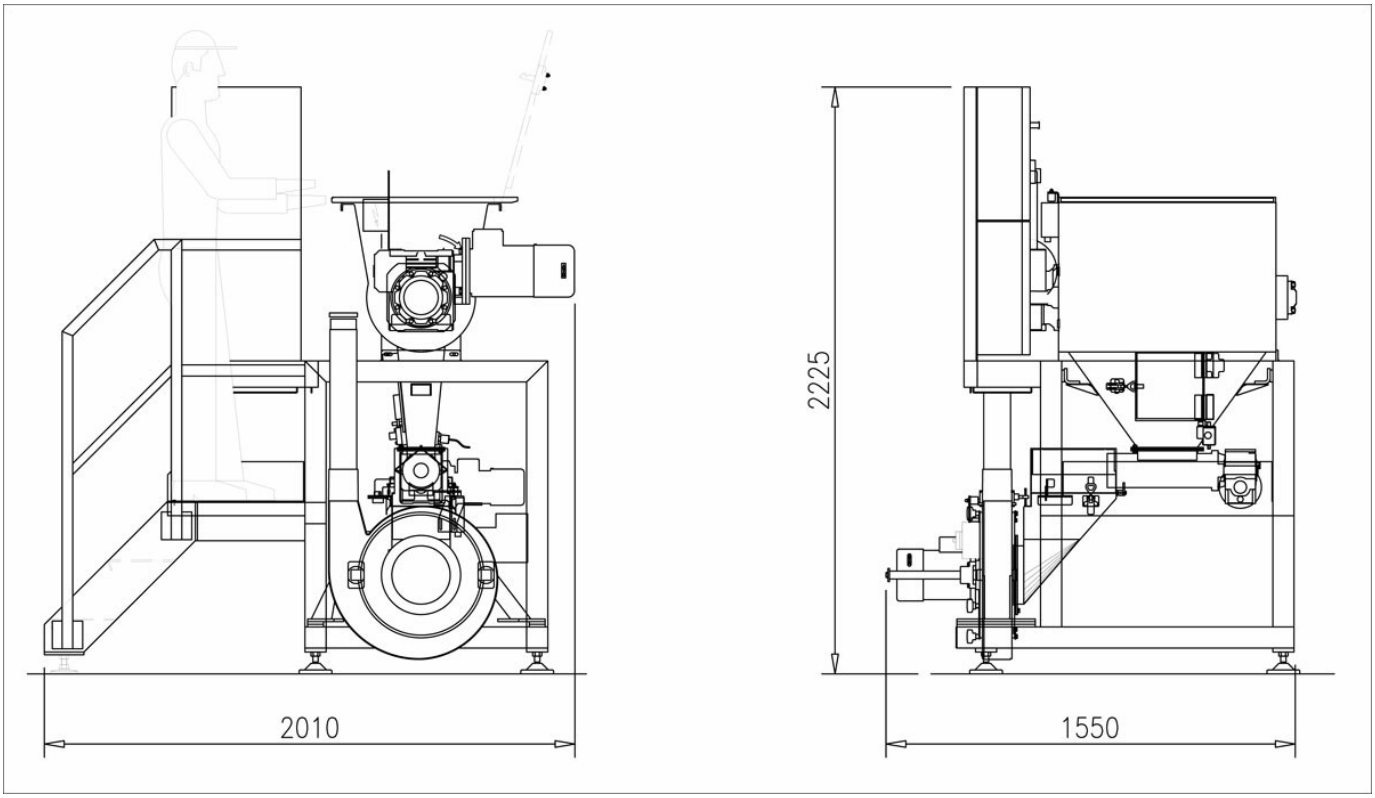

REC 1001 C/A/I con elevador				
MODELO	**POTENCIA (kW)**	**LONGITUD TUBO (m)**	**CAPACIDAD MAXIMA DE TRITURACION (kg/h)**	**DIMENSIONES (LxPxH)**
SE	11.5	20	300-500 (*)	2890X2650X3600
ME	15	28	300-500 (*)	2890X2650X3600
LE	22.5	40	300-500 (*)	2890X2650X3600

Dimensiones y datos técnicos son proporcionados sin empeño. Storci S.p.A se reserva el derecho de modificarlos sin previo aviso Nota: la información proporcionada es indicativa y no vinculante porque sujeto a variabilidad de productos y del sistema en el que están instalados. (*) para productos no bañados superficialmente y con humedad máxima del 30% distribudos en modo homogéneo.

REC 1001 C/A/I				
MODELO	**POTENCIA (kW)**	**LONGITUD TUBO (m)**	**CAPACIDAD MAXIMA DE TRITURACION(kg/h)**	**DIMENSIONES (LxPxH)**
S	11.5	20	300-500 (*)	1550X2010X2225
M	15	28	300-500 (*)	1550X2010X2225
L	22.5	40	300-500 (*)	1550X2010X2225

Dimensiones y datos técnicos son proporcionados sin empeño. Storci S.p.A se reserva el derecho de modificarlos sin previo aviso Nota: la información proporcionada es indicativa y no vinculante porque sujeto a variabilidad de productos y del sistema en el que están instalados. (*) para productos no bañados superficialmente y con humedad máxima del 30% distribudos en modo homogéneo.

facebook.com/storci.spa

youtube.com/@FAVASpAPastaEquipment

linkedin.com/company/fava-s.p.a.

Fava S.p.A.
Via IV Novembre, 29 - 44042 Cento (FE)
phone: +39 051 6843411
www.favastorci.com - **info@fava.it**

FAVA
pasta equipment Storci